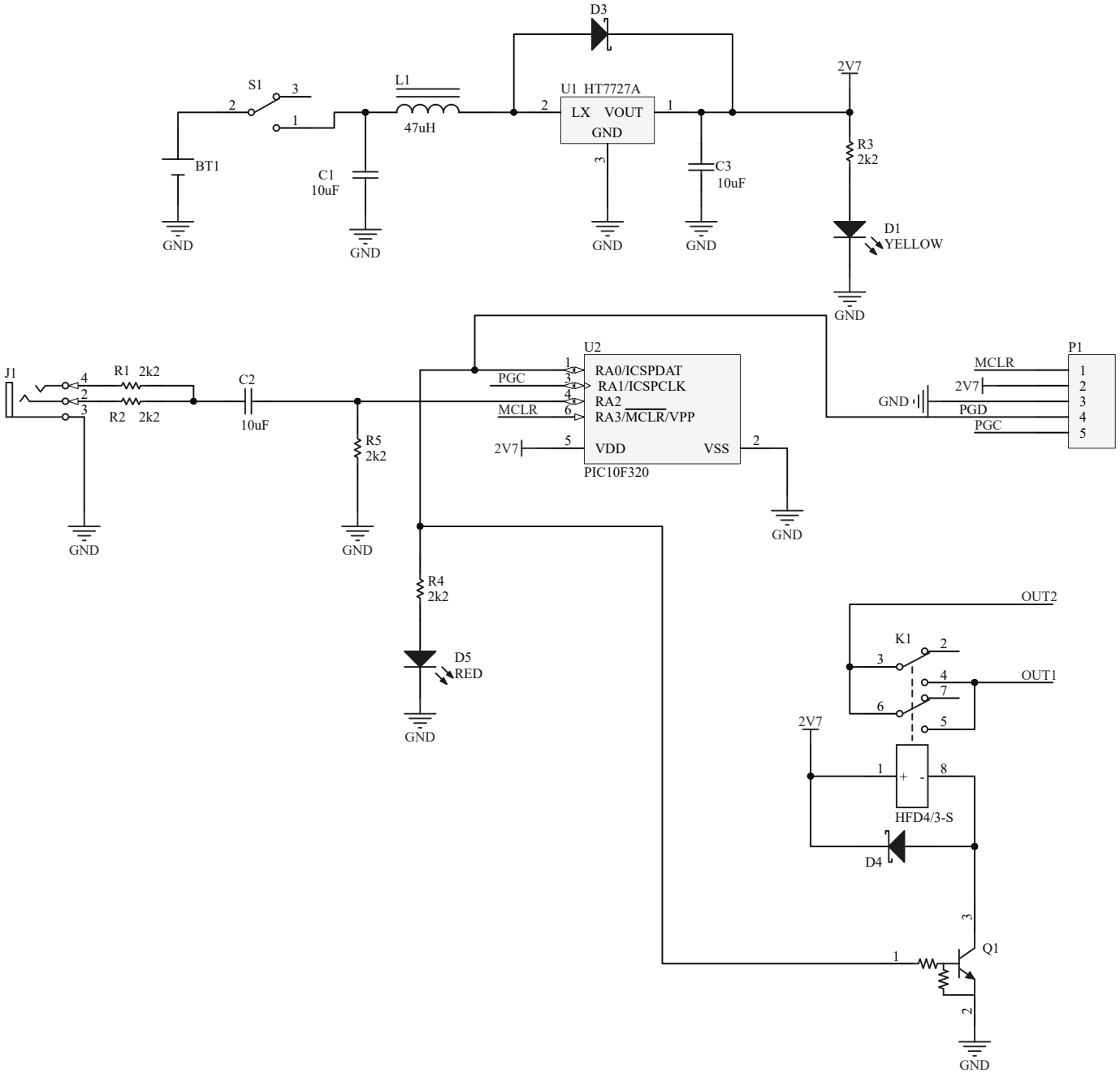

Scratch用プログラム制御スイッチ

この 回路図 はスーパーロボット ワンだふぉー
http://www.nhk.or.jp/sougou/programming/shiryou/pdf/wonderfoo_adult.pdf
を参考にTFabWorks https://tfabworks.com/ を運営する
株式会社ベクレルセンター(TFabWorks) が作成しました。

この作品はクリエイティブコモンズ表示 - 継承4.0国際ライセンスの下にライセンスされています。